MUB 042 400EC MULTIBOX

Document type: **Технический паспорт**
Document date: **2016-06-20**
Generated by: **Systemair Онлайн Каталог**

Артикул 37196

Version: 90° airflow

Описание

Преимущества:

- 100% контроль скорости
- Интегрированная электронная защита двигателя
- Модульная система
- Низкий уровень шума
- Монтаж в любом положении
- Не требуют техобслуживания и надежны в работе
- Энергосберегающие

Конструкция: Самонесущий корпус вентиляторов серии MUB изготовлен из алюминиевого профиля с изолированными резьбовыми каналами, позволяющими избежать конденсации. Уголки корпуса изготовлены из армированного полиамида PA6. Двойные боковые панели изготовлены из оцинкованной стали со слоем изоляции из негорючего стекловолокна толщиной 20 мм.

Двигатель: Модели MUB EC оснащены электродвигателем постоянного тока с внешним ротором, лопатки рабочего колеса загнуты назад, изготовленными из алюминия. Силовые электронные устройства встроены в корпус электродвигателя. Электродвигатели с рабочим колесом с загнутыми назад лопатками смонтированы на высокоэффективных виброизоляторах. Двигатели оснащены электронной системой защиты от перегрева электродвигателя.

Регулирование скорости: Управление электродвигателем осуществляется с помощью сигнала 0-10 В. Электродвигатели вентиляторов типоразмеров выше 450 управляются сигналом 10 или 20 В через внешний потенциометр. Все вентиляторы оснащены устройством аварийной сигнализации, подключаемым через сухой контакт. Питание электродвигателей от сети 50 или 60 Гц. Напряжение питания однофазных электродвигателей может изменяться от 200 до 277 В, трехфазных - от 380 до 480 В.

Монтаж: Вентиляторы серии MUB можно устанавливать в модульные системы, что позволяет создать оптимальную систему приточной или вытяжной вентиляции по индивидуальному проекту. Съемные панели корпуса обеспечивают большой выбор вариантов монтажа.

Сертификаты: Сертификаты соответствия РФ и Украины

Технические данные

Номинальные параметры		
Напряжение	230	В
Частота	50/60	Гц
Фазность	1	~
Входная мощность (P1)	380	Вт
Ток	2,26	А
Макс. расход воздуха	3881	м³/ч
Частота вращения	1336	1/мин
Максимальная температура перемещаемого воздуха	60	°C
Максимальная температура перемещаемого воздуха при регулировании	60	°C
Уровень звукового давления на расстоянии 3м (20м² Сэбин)	50	дБ(А)
Вес	50,7	кг
Класс изоляции	B	

Класс защиты двигателя	44	IP

ErP	
ErP ready	ErP 2016/ErP 2018

Характеристики

Диаграммы

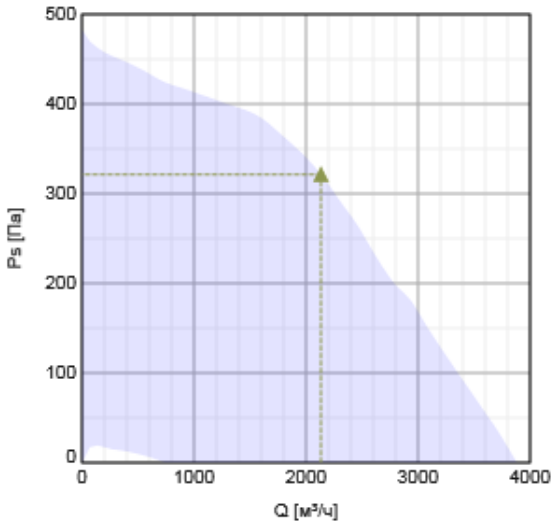

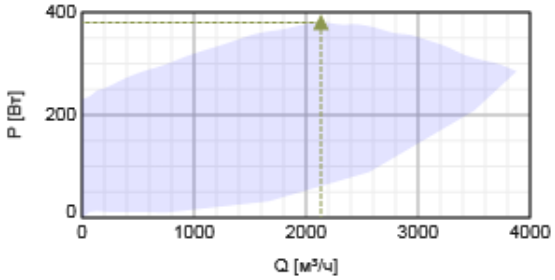

Гидравлические данные

	Рабочая точка						
	Q [м³/ч]	Ps [Па]	P [Вт]	n [1/мин]	I [A]	SFP [кВт/м³/с]	U [В]
Макс. эффективнос	▲ 2134	▲ 321	▲ 380	1338	-	0,641	230

Акустические данные

Уровень звук. мощности		63	125	250	500	1k	2k	4k	8k	Общ.
Вход	дБ(A)	42	60	61	65	65	63	59	51	70
Выход	дБ(A)	49	67	64	67	67	66	60	53	74
К окружению	дБ(A)	31	51	52	49	53	51	43	29	59

Размеры

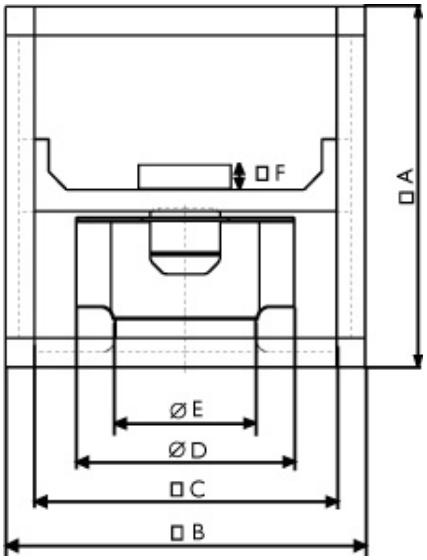

	□ A	□ B	□ C	øD	øE	□ F
MUB 042 400EC	670	670	590	400	253	40

Схема подключения

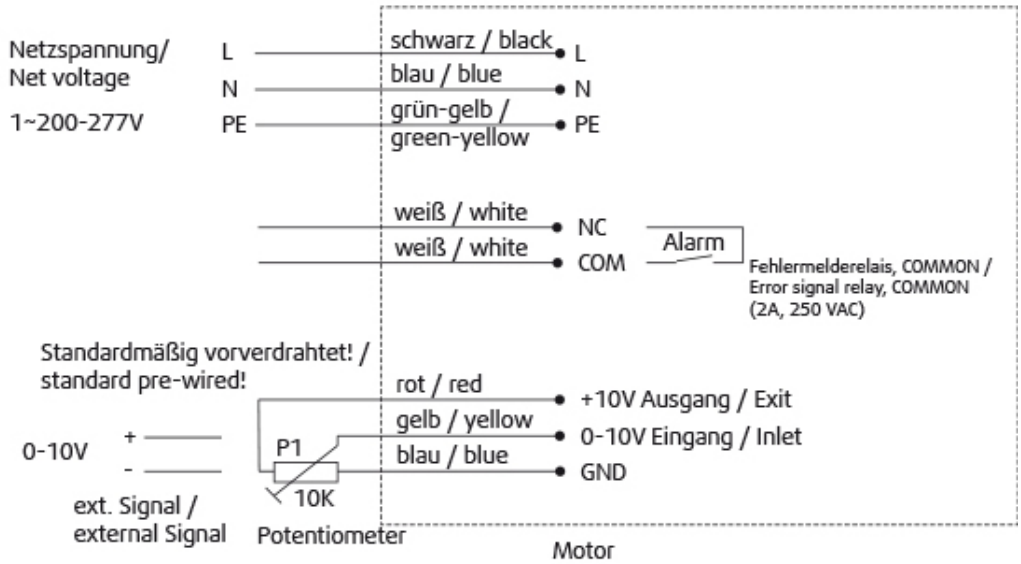

Принадлежности

Электрические принадлежности

CO2RT-R-D Transmitter (6993)
Presence detector/IR24-P (6995)
REV-3POL/03 ON/OFF (33978)
RT 0-30 Room Thermostat (5151)
HR1 Room Humidistat IP21 (5150)
MTP 10, 10K, Speed control (32731)
EC-Vent Room Unit (3018)
EC-Vent control board (3115)
MTP 20, on/off, 3-step (310220)
MTV-1/010 Controller 0..10V+ (30650)
DMD-C Pressure controller (15793)
EC-Basic-T temperature (24805)
EC-Basic-U universal 0-10V (24806)
EC-Basic-H humidity (24807)
EC-Basic-CO2 and temperature (24808)

Принадлежности

CCM outlet MUB042 d400 (311682)
CCM outlet MUB042 d500 (311683)
SRKG 042/588-588 shutter valve (4868)
UGS 042/500 adapter flex. (4357)
FGV 042/586-586 flex. conn. (4605)

SDM Service Door MUB 042 comp. (32572)
WSD 042 (730x730x70) complete (31481)
CCM inlet MUB042 d400 (311780)
CCM inlet MUB042 d500 (311781)