Radialight

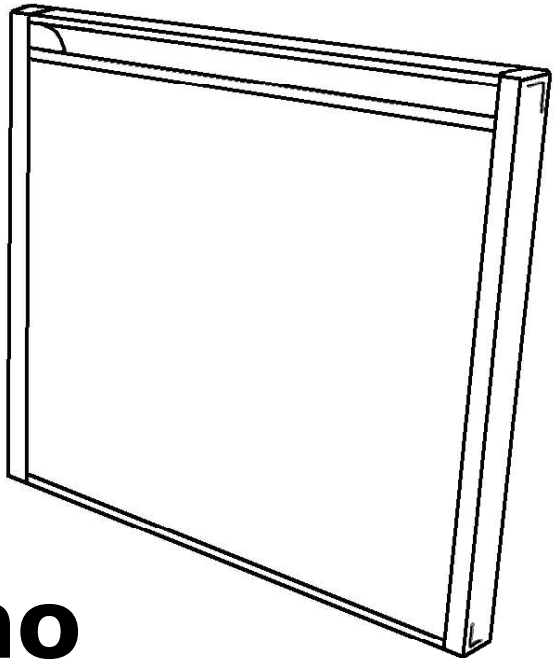

Plano

Электрический настенный радиатор

Инструкция по эксплуатации

АГ83

Сертификат соответствия № РОСС IT.АГ83.В04078

Срок действия с 17.08.2012 по 16.08.2015

Уважаемый покупатель!

Благодарим Вас за выбор оборудования Radialight.

Во избежание недоразумений, просим Вас проверить комплектацию прибора в соответствии с рисунком 1.

Аккуратно извлеките прибор из упаковки и проверьте его целостность. Если обнаружите какие-либо дефекты или повреждения, обратитесь к торговому представителю, но не пытайтесь самостоятельно отремонтировать прибор.

Прежде чем начать использовать прибор, внимательно прочитайте инструкцию во избежание повреждений или несчастных случаев. Использование прибора не по назначению может привести к пожару, поражению электрическим током или увечью, а гарантия теряет свою силу.

Не оставляйте прибор в доступном для детей месте.

Технические характеристики

Модель	**PLANO 45**	**PLANO 65**	**PLANO 95**
Площадь обогреваемого помещения, м^2	до 8	до 13	до 20
Габаритные размеры, В×Ш×Г, см	60 × 45 × 5	60 × 65 × 5	60 × 95 × 5
Электропитание, В/Ф/Гц	220/1/50		
Потребляемая мощность, Вт	500	800	1300
Класс защиты от электротока	II		
Степень защиты от влаги	IP24		
Термостат	+		
Групповое управление, до 5 приборов	+		
Инфракрасный пульт дистанционного управления	Опция		
Вес, кг	11	13	16

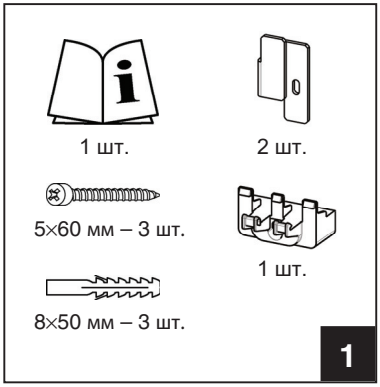
1 шт.
2 шт.
5×60 мм – 3 шт.
1 шт.
8×50 мм – 3 шт.
1

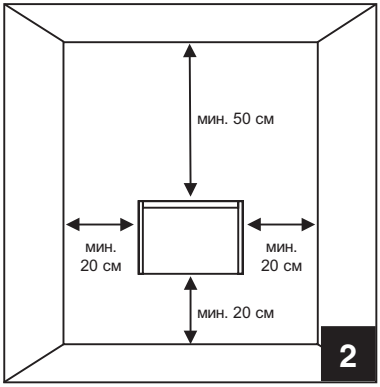
мин. 50 см
мин.
20 см
мин.
20 см
мин. 20 см
2

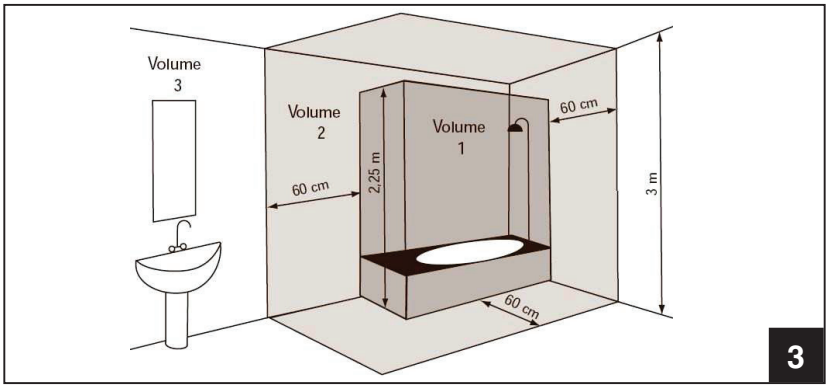
Volume
3
Volume
2
Volume
1
60 cm
2,25 m
60 cm
3 m
60 cm
3

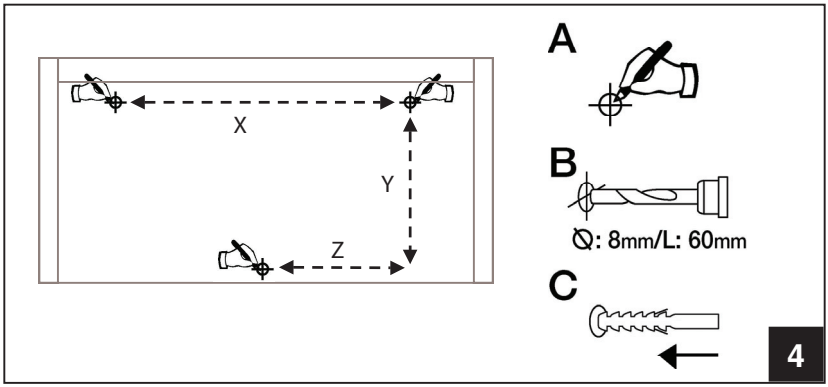
X
Y
Z
A
B
Ø: 8mm/L: 60mm
C
4

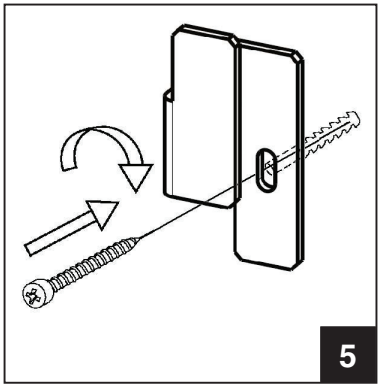
5

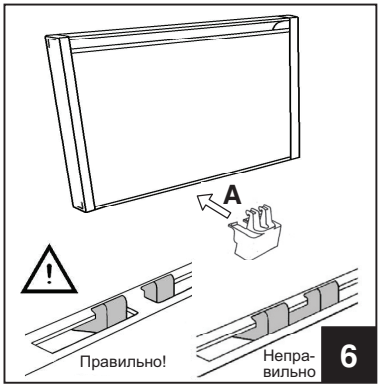
A
Правильно!
Непра-
вильно
6

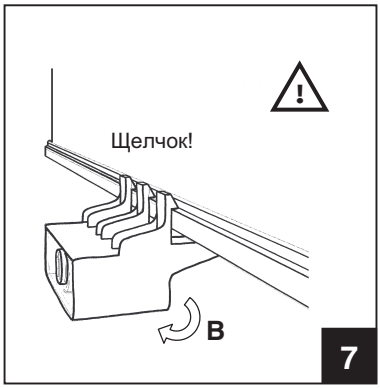
Щелчок!
B
7

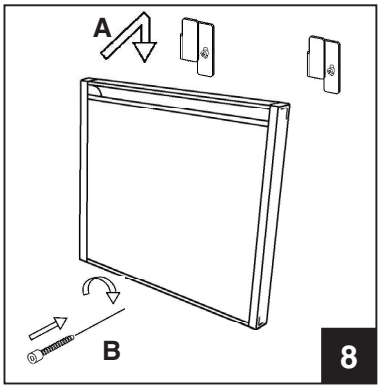
A
B
8

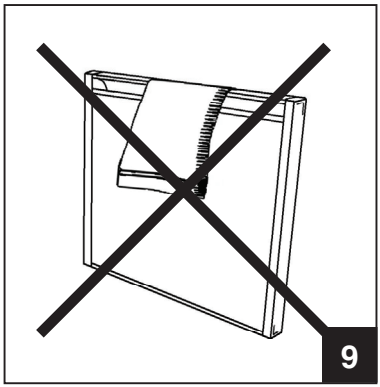
9

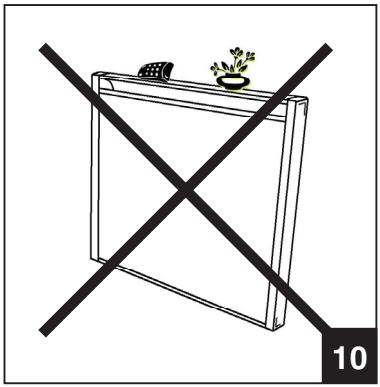
10

1. КОМПЛЕКТАЦИЯ

- Кроме самого прибора в комплект поставки входят (рисунок 1):
  - Инструкция по эксплуатации — 1 шт.;
  - Металлический кронштейн для настенной установки — 2 шт.;
  - Пластиковый кронштейн для настенной установки — 1 шт.;
  - Нейлоновый дюбель — 3 шт. размером 8×50 мм;
  - Винт с крестообразным шлицем размером 5×60 мм для фиксации кронштейнов — 3 шт.

2. МЕРЫ ПРЕДОСТОРОЖНОСТИ

- Убедитесь, что напряжение электросети соответствует техническим требованиям: переменное напряжение 220 В, частота 50 Гц.
- Не разрешайте детям или животным играть с прибором или трогать его. **Внимание!** Во время работы панель становится очень горячей (более 80 °С).
- **ВАЖНО:** Во избежание перегрева во время работы не накрывайте прибор, не вешайте вещи на обогреватель и не кладите на него посторонние предметы. Это понятно из запрещающего знака.

- Данный прибор не должен эксплуатироваться детьми, людьми с ограниченными физическими, и умственными способносями, а также теми, кто не ознакомлен с правилами безопасного обращения с прибором.
- Для предотвращения перегрева не накрывайте прибор ненадлежащим способом. (рисунки 9 и 10).
- Нельзя использовать радиатор вблизи легковозгорающихся материалов, в помещениях, где присутствуют легковоспламеняющиеся жидкости, пары, газы.
- Не меняйте самостоятельно поврежденный шнур. Обратитесь в авторизованный сервисный центр или к квалифицированному специалисту во избежание риска несчастного случая.
- Устанавливайте прибор таким образом, чтобы вилка электрического шнура была всегда доступна.
- Не устанавливайте радиатор непосредственно под розеткой.

3. БЕЗОПАСНОЕ РАСПОЛОЖЕНИЕ

- Разрешается устанавливать радиатор только в вертикальном положении.
- Прибор оснащен двойной усиленной изоляцией (класс 2), в связи с чем не требуется заземление.
- Следите за тем, чтобы при установке обогревателя на стену, расстояние от потолка, пола и других стен, было не меньше, чем показано на рис. 2.
- Запрещается устанавливать радиатор на поверхности, сделанной из дерева и синтетических материалов.
- Класс водонепроницаемости прибора — IP24. Его можно использовать в ванной комнате или других помещениях с повышенной влажностью при условии, что прибор не будет установлен внутри ванны или душа (Volume 1 на рис. 3).
- Прибор, электрический шнур и панель управления не должны соприкасаться с человеком, принимающим ванну или душ.

4. УСТАНОВКА

- После внимательного прочтения раздела 3, произведите установку, в последовательности, показанной на рис. 4–8.

Модель	X (мм)	Y (мм)	Z (мм)
PLANO45	мин. 270 – макс. 340	535	165
PLANO65	мин. 400 – макс. 500	535	265
PLANO95	мин. 600 – макс. 800	535	463

- **Фиксируя металлические кронштейны на стене, помните, что правый кронштейн должен правильно установлен в ответрстии в блоке управления. Внимание: если не будете следовать инструкции, прибор будет находится в неустойчивом положении!**
  Если установка осложняется из-за неправильного расположения отверстий, откорректируйте положение кронштейна, немного ослабив болт и переместив кронштейн в наиболее подходящее место.
  Фиксация нижних кронштейнов на расстоянии отличного от вышеуказанных не рекомендуется! Размещение кронштейнов на разных уровнях может привести прибор в неустойчивое положение. Всегда следите, чтобы кронштейны находились между двумя следующими отверстиями, а новый должен быть внутри для предотвращения смещения (рисунок 6)!

5. ЭЛЕКТРИЧЕСКОЕ СОЕДИНЕНИЕ

- Прибор работает от переменного тока 220 В и частотой 50 Гц.
- Если в комплект входит кабель для установки, подключите его к электросети используя 3-хжильный провод (коричневый=фаза, голубой=нейтральный, черный=провод управления) и распределительную коробку. **Если не хотите использовать функции управления, просто подсоедините только фазовый и нейтральный провода: прибор будет работать правильно даже без внешнего программного устройства.**
- В ванных комнатах, на кухне или в других помещениях с высокой влажностью розетка или распределительная коробка должны быть установлены не ниже 25 см. от пола.
- Подключение к электросети должно также включать в себя 2-хполюсный переключатель с минимальным контактом диафрагмы в 3 мм.
- Запрещено подключать прибор к цепи заземления. **НЕ ПОДСОЕДИНЯТЬ ПРОВОД УПРАВЛЕНИЯ (ЧЕРНЫЙ) К ЦЕПИ ЗАЗЕМЛЕНИЯ.**
- Если прибор подключен с использованием УЗО с отключающим дифференциальным током 30 мА, убедитесь, что провод управления также подключен через УЗО.

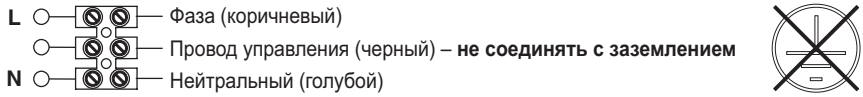

6. ЭКСПЛУАТАЦИЯ ПРИБОРА

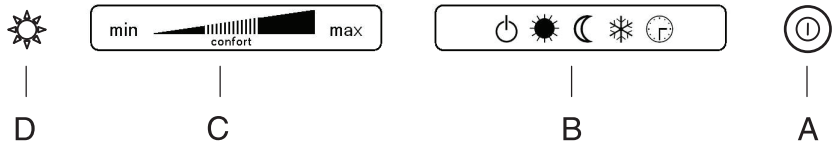

- Прибор снабжен кнопкой выключения (A), ползунком для выбора необходимой функции (B), ползунком для установки необходимой температуры (C), а индикатор (D) показывает рабочее состояние прибора.
- Основная кнопка (A) контролирует электропитание всего прибора. При нажатой кнопке устройство готово к эксплуатации. Через 3 часа после выключения электропитания стираются значения даты/времени, запрограммированные функции будут заблокированы, пока дата и время не будут снова установлены.
- Основная кнопка (A) деактивирует прибор отдельно от возможного ввода провода управления.
- Селектор слайдера (B) позволяет выбрать один из следующих рабочих режимов:

РЕЖИМ ОЖИДАНИЯ
Прибор включен, но радиатор не работает, находится в режиме ожидания.

РЕЖИМ КОМФОРТ
Прибор включен и работает, поддерживая температуру в помещении, заданную при помощи регулятора (C).

ЭКОНОМИЧНЫЙ РЕЖИМ
Прибор включен и работает, поддерживая температуру в помещении на 3,5 ˚C ниже, чем температура, установленная регулятором (C).

РЕЖИМ АНТИ-ЗАМОРОЗКА
Прибор включен, работает и поддерживает температуру 7±3 ˚C в помещении (независимо от температуры, установленной регулятором (C)).

ПРОГРАММНЫЙ РЕЖИМ
Управление обогревателем производится посредством сигнала, передаваемого по управляющему проводу или от специального программирующего пульта.

- Автоматически включая и выключая прибор, термостат (C) поддерживает необходимую температуру в помещении. Крайнее правое положение регулятора термостата соответствует температуре в помещении примерно 30 ˚C, крайнее левое — около 5 ˚C.
- Зона «Comfort» на термостате соответствует оптимальнму соотношению между температурой комнаты и потребляемой мощности.
  Если вам нужна функция «Антизаморозка», советуем воспользоваться селектором (B) и установить режим «❄», при этом не надо устанавливать термостат на минимальное положение.
- Цвет индикатора (D) меняется в зависимости от рабочего состояния прибора:
  - Индикатор светится красным, пока прибор не нагреется до заданной температуры;
  - Индикатор светится желтым, если заданная температура достигнута,
  - Индикатор мигает красным цветом, если сломан электронный датчик температуры. Отремонтировать прибор может только авторизованная сервисная служба.

Эксплуатация термостата

- При температуре в помещении выше 35 ˚C, радиатор не будет работать, даже если термостат находится на максимуме.
- Если температура в помещении ниже 5 ˚C, то прибор будет работать постоянно, даже если термостат находится на минимуме.
- Для оптимизации работы термостата, необходимо сделать следующее:
  - Установите регулятор термостата (C) на максимальное значение и подождите, пока не будет достигнута необходимая температура;
  - Передвиньте регулятор термостата (C) влево, пока индикатор не станет желтым;
  - Переместите регулятор термостат вправо на несколько миллиметров;
  - В этой позиции термостат будет поддерживать оптимальную температуру в помещении.

Использование провода управления

- Работу группы радиаторов можно синхронизировать используя управляющий провод и специальные программируемые устройства (приобретаются отдельно). Работа прибора зависит от приложенного напряжения между проводом управления и нулевым проводом, как указано в следующей таблице:

СИГНАЛ	ФОРМА ВОЛНЫ	РЕЖИМ	ТЕМПЕРАТУРА НАГРЕВА
НЕТ СИГНАЛА		КОМФОРТ	ТЕМПЕРАТУРА УСТАНОВЛЕНА ТЕРМОСТАТОМ
ПОЛНЫЙ ЦИКЛ СИНУСОИДАЛЬНОГО СИГНАЛА	+	ЭКО	ТЕМПЕРАТУРА НА 3 °C НИЖЕ ЧЕМ УСТАНОВЛЕННАЯ ТЕРМОСТАТОМ
ОТРИЦАТЕЛЬНАЯ ПОЛУВОЛНА СИНУСОДОИДАЛЬНОГО СИГНАЛА	+ -	АНТИЗАМОРОЗКА	ПОДДЕРЖИВАЕТСЯ ТЕМПЕРАТУРА ПРИМЕРНО 7 °C
ПОЛОЖИТЕЛЬНАЯ ПОЛУВОЛНА СИНУСОДОИДАЛЬНОГО СИГНАЛА	+ -	СТОП	ПРИБОР ОТКЛЮЧАЕТСЯ
ВЫХОД ПОЛНОГО ЦИКЛА СИНУСОИДАЛЬНОГО СИГНАЛА Tc=300S To=3S	+ - To Tc	ПОНИЖЕНИЕ НА 1 °C	ТЕМПЕРАТУРА НА 1 °C НИЖЕ ЧЕМ ТЕМПЕРАТУРА УСТАНОВЛЕННАЯ ТЕРМОСТАТОМ
ВЫХОД ПОЛНОГО ЦИКЛА СИНУСОИДАЛЬНОГО СИГНАЛА Tc=300S To=7S		ПОНИЖЕНИЕ НА 2 °C	ТЕМПЕРАТУРА НА 2 °C НИЖЕ ЧЕМ ТЕМПЕРАТУРА УСТАНОВЛЕННАЯ ТЕРМОСТАТОМ

- **Примечание:** входной сигнал СТОП на проводе управления отключит прибор, даже в том случае если селектор не находится в режиме «PROG».

Использование пульта (опция)

- Пульт дистанционного управления (приобретается отдельно) позволяет запрограммировать работу радиатора в режиме «comfort» или «eco» независимо на каждый час и день недели.
- Прибор можно легко переключать с работы по заданной прграмме на провод управления и наоборот.
- Один пульт может передавать одну и ту же программу всем приборам этой модели. Вся информация по программированию указана в руководстве по эксплуатации пульта дистанционного управления.

7. ЧТО ДЕЛАТЬ, ЕСЛИ ПРОИЗОШЕЛ СБОЙ

- В случае перегрева автоматически срабатывает предохранитель в приборе, который отключает радиатор.
- Прибор возобновит свою работу автоматически как только температура поверхности понизится до безопасного уровня.
- Внимание: предохранитель не выключает рабочий светодиод.
- В случае возникновения перебоев в работе, повреждения нагревательной панели или самого прибора, отключите радиатор от электросети, обратитесь в центр технического обслуживания или к торговому представителю.

8. ТЕХНИЧЕСКОЕ ОБСЛУЖИВАНИЕ

- Даный прибор не требует специального технического обслуживания.
- Раз в шесть месяцев чистите устройство, в частности панель отопления сухой тряпкой.
- Если прибор требует ремонта, обратитесь в авторизированный центр обслуживания.
- Если меняете провод питания, используйте кабель 2×1.00 мм^2 или 3×1.00 мм^2 в зависимости от модели прибора. В целях безопасности и во избежание повреждения прибора, замену кабеля должен осуществлять квалифицированный электрик.

УСЛОВИЯ ГАРАНТИЙНЫХ ОБЯЗАТЕЛЬСТВ

1. Гарантийный талон действителен только при наличии правильно и четко указанных: модели, серийного номера изделия, даты продажи, четких печатей фирмы-продавца, подписи покупателя. При нарушении этих условий, а также в случае, когда данные, указанные в гарантийном талоне изменены, стерты или переписаны, талон признается недействительным.
2. Ответственность компании по гарантии ограничивается дефектами, возникающими при корректной эксплуатации прибора. Компания осуществляет замену только функциональных частей прибора.
3. В случае если прибор установлен вне муниципальных пределов населенных пунктов, охваченных дилерской сетью/имеющих полномочные сервисные центры, все затраты, связанные с направлением полномочий сервисному персоналу/техникам, и прочие затраты ложатся на клиента.
4. Действие данной гарантии истекает по прошествии гарантийного срока в 2 года с момента приобретения прибора, даже если прибор за время гарантийного срока по каким-либо причинам не использовался.
5. Изготовитель обеспечивает устранение недостатков (дефектов) изделия, возникших по вине Изготовителя.
6. Изготовитель не несет гарантийные обязательства и не производит гарантийный ремонт изделия в следующих случаях:
   а) в случае нарушения правил и условий эксплуатации, установки изделия, изложенных в инструкции по эксплуатации;
   б) если изделие имеет следы постороннего вмешательства или была попытка ремонта неавторизованным дилером или сервисным центром;
   в) если дефект вызван изменением конструкции или схемы изделия, не предусмотренным Изготовителем;
   г) если дефект вызван действием непреодолимых сил, несчастными случаями, умышленными или неосторожными действиями потребителя или третьих лиц;
   д) если обнаружены повреждения, вызванные попаданием внутрь изделия посторонних предметов, веществ, насекомых и грызунов.
7. Гарантийные обязательства не распространяются на следующие недостатки изделия:
   а) механические повреждения, возникшие после передачи товара потребителю;
   б) подключение в сеть с напряжением, отличным от указанного в инструкции, либо на изделии;
   в) повреждения, вызванные использованием нестандартных и/или некачественных расходных материалов, принадлежностей, запасных частей.
8. Настройка и установка (сборка, подключение и т. п.) изделия, описанные в документации, прилагаемой к нему, должны быть выполнены квалифицированным специалистом.
9. Гарантия распространяется только на изделия, поставляемые в Россию официальными дистрибьюторами «Radialight».
10. «Radialight» снимает с себя ответственность за возможный вред, прямо или косвенно нанесенный продукцией «Radialight», людям, домашним животным, имуществу в случае, если это произошло в результате несоблюдения правил и условий эксплуатации, установки изделия, умышленных или неосторожных действий потребителя или третьих лиц.

СЕРВИСНАЯ СЛУЖБА В РОССИИ

ООО «Ювента», г. Москва, Рубцовская наб. 3, стр. 1

+7 (499) 681-05-95, info@youventa.com

Внимание!

Пожалуйста, потребуйте от Продавца полностью заполнить гарантийный талон и отрывные талоны.
Заполняется Фирмой-продавцом

Изделие/Модель

Серийный номер

Дата продажи

Фирма-продавец

Адрес фирмы

Телефон фирмы

Исправное изделие в полном комплекте, с инструкцией по эксплуатации получил; с условиями гарантии ознакомлен и согласен:

Подпись покупателя

Штамп Продавца

Изделие/модель

Серийный №

Дата поступления в ремонт

Дата выполнения ремонта

Особые отметки

Б

Изделие/модель

Серийный №

Дата поступления в ремонт

Дата выполнения ремонта

Особые отметки

А

Отрывной талон **Б**

Изделие/модель

Серийный №

Дата продажи

Продавец

Заполняется Фирмой-продавцом

Отрывной талон **А**

Изделие/модель

Серийный №

Дата продажи

Продавец

Заполняется Фирмой-продавцом

Дата поступления в ремонт

Дата выполнения ремонта

№ заказа

Дефект

Мастер

Дата поступления в ремонт

Дата выполнения ремонта

№ заказа

Дефект

Мастер

Ermete Giudici S.p.A. Via Leonardo da Vinci 2720090 Segrate (MI) Italy

Защита окружающей среды и повторное использование

Утилизируя упаковку в соответствии с государственным нормативами по отходам производства, Вы помогаете защитить окружающую среду.

Картонная упаковка может быть переработана для повторного использования.

Утилизация вышедшего из строя бытового прибора

В соответствии с местными нормативными актами электроприборы следует утилизировать отдельно от бытовых отходов.