- Установка в любом положении
- Высоко эффективное рабочее колесо с лопатками, загнутыми назад
- Легкая настройка и регулировка системы вентиляции
- Ступенчатое регулирование
- Лёгкий монтаж
- Низкий уровень шума
- Возможность выброса воздуха в любом направлении

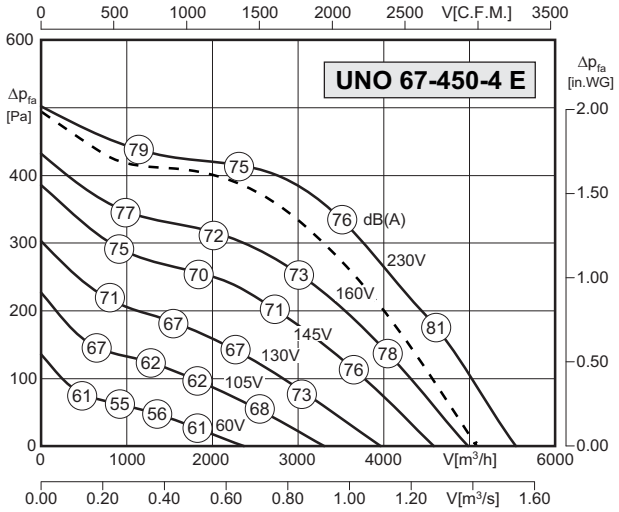

Typ / *Type* : UNO-67-450-4 E		Art.-Nr. / *Art.-No.* : F08-45003	
U	230V (50Hz)	$\Delta p_{fa\ min}$	– Pa
P_1	0.76 kW	ΔI	15 %
I_N	3.5 A	I_A / I_N	2.1
n	1270 min-1		IP54
C_{400V}	– µF		01.024
t_R	45 °C		58 kg

L_{WArel} A-bewertet bei V=0,5*Vmax L_{WArel} A-weighted at V=0,5*Vmax	fM [Hz]						
	125	250	500	1K	2K	4K	8K
L_{WA2} [dB(A)] Gehäuse / *casing*	-4	-4	-9	-13	-16	-21	-29
L_{WA5} [dB(A)] Ansaugseite / *inlet side*	-15	-6	-4	-8	-10	-13	-20
L_{WA6} [dB(A)] Ausblasseite / *outlet side*	-10	-9	-7	-4	-9	-14	-23

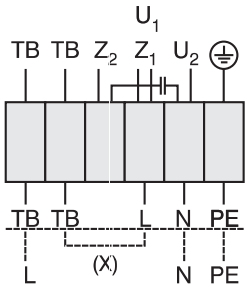
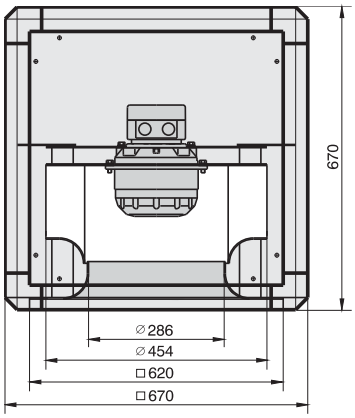
U_1	коричневый
U_2	синий
Z_1	черный
Z_2	оранжевый
TB	белый
PE	желто-зеленый